ＴＯＡ－３５レデューサー１５０セット　システムチャート

（ＴＯＡ－１５０Ｂ・ＴＳＡ－１０２Ｎ／Ｓ・ＴＳＡ－１２０）

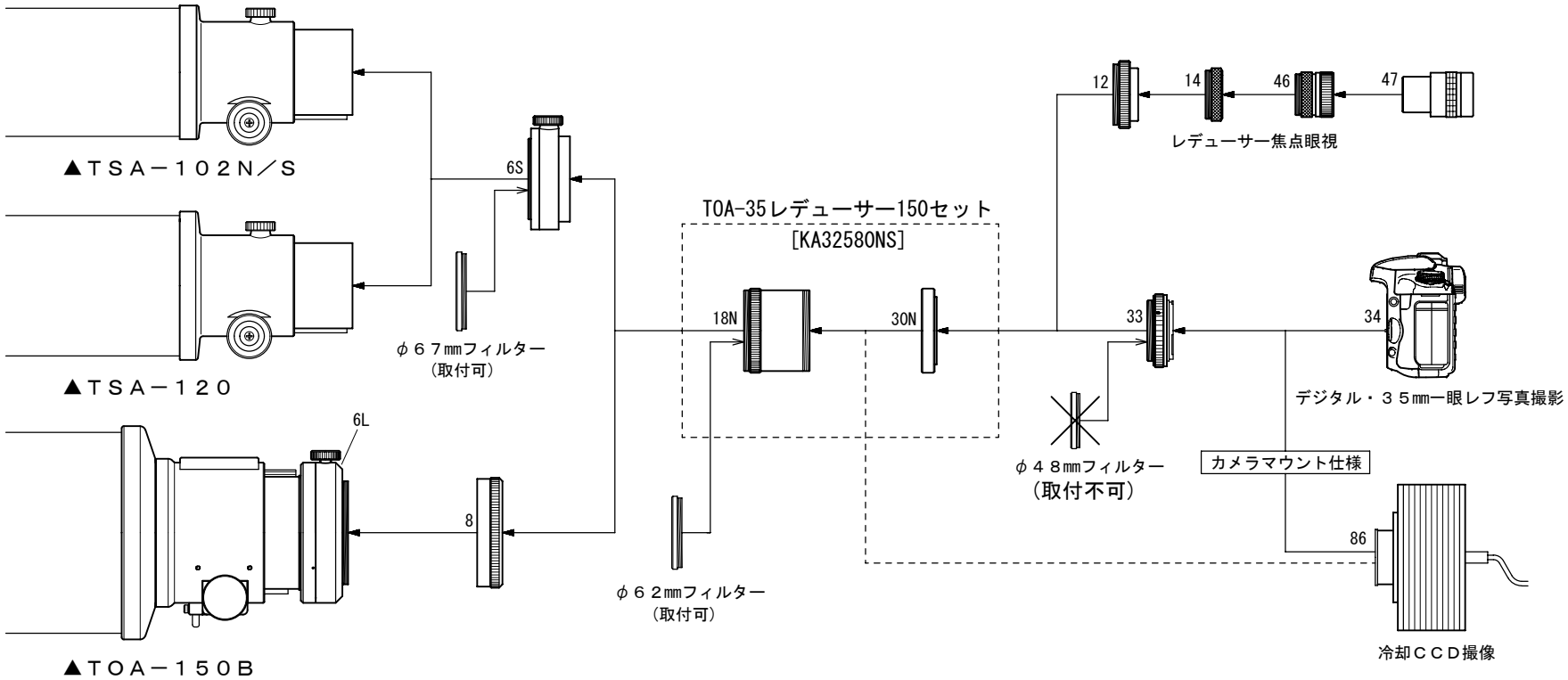

〈TOA-35レデューサー150セット〉[KA32580NS]

18N. TOA-35レデューサー0.7× [KA31580N]

30N. ＣＡリング150 [KA32202]

（鏡筒本体付属品）

6L. カメラ回転装置[KP30200]

8. ２種アダプター [KP31003]

14. アイピースアダプター接続環(短)[KP00103]

46. 31.7アイピースアダプター[KP00101]

（別売品）

6S. カメラ回転装置(TSA-102)[KA23200]

12. 眼視アダプター(CCA-250) [KP86005]

33. カメラマウントＤＸ－ＷＲ(EOS)[KA01251]

カメラマウントＤＸ－ＷＲ(Nikon)[KA01255]

34. デジタル一眼レフカメラ・３５mm一眼レフカメラ(Canon-EOS,Nikon)

47. 31.7アイピース

86. 冷却ＣＣＤカメラ

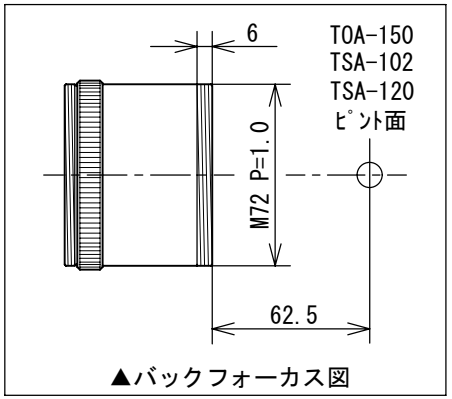

▲バックフォーカス図

＊ No.34 デジタル一眼レフカメラ・３５mm一眼レフカメラは、機種によって取り付かない場合があります。
また、Canon-EOS、Nikon以外のカメラの取り付けについては、当社へお問い合わせ下さい。

＊ No.86 冷却ＣＣＤカメラを直接レデューサーに取り付ける場合は、バックフォーカス図を参考に取付リングを製作して下さい。

＊ No.33 カメラマウントＤＸ－ＷＲには、絶対にフィルターを取り付けないで下さい。なお、No.18N レデューサー0.7×にφ62mm、No.6S カメラ回転装置(TSA-102)にφ67mmのフィルターを取り付けることが出来ます。また、フィルターを使うとゴーストが発生する場合があります。

2013.04.25.制作　(株)高橋製作所